פתיחת המיטות

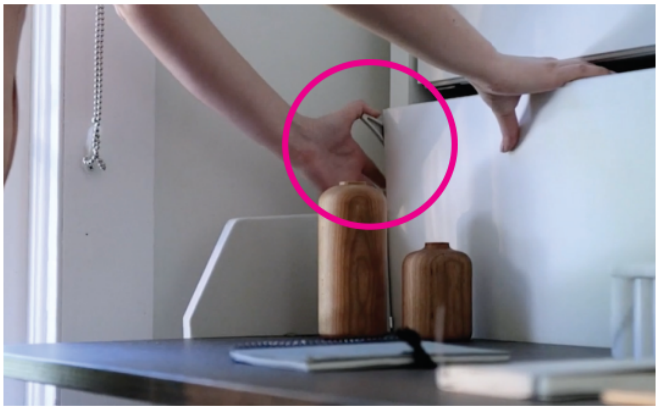

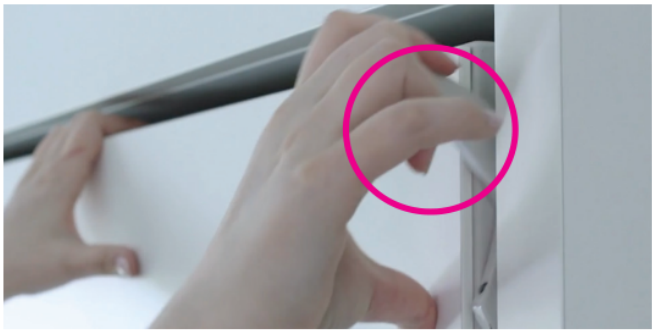

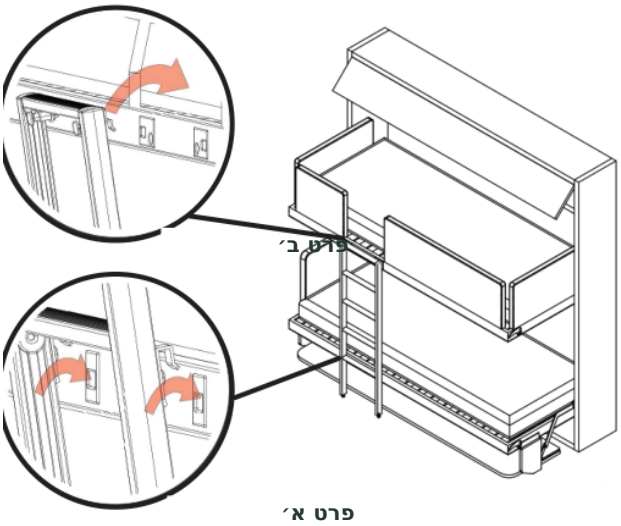

1. הכנה לפתיחה

פנו ממשטח העבודה כל חפץ שגובהו מעל 7 אינץ׳ (כ-17.8 ס״מ).

2. פתיחת המיטות

שחררו את התפס בצד המיטה ביד אחת, ותמכו בחלק העליון של חזית המיטה ביד השנייה. הורידו בעדינות את המיטות עד שהן נעולות במצב אופקי.

3. הרמת המעקות

הרימו את המעקות המרופדים של המיטה העליונה ואת ראש המיטה התחתונה. ודאו שכל המעקות העליונים ננעלו במקומם.

4. חיבור הסולם

ודאו ששתי המיטות פתוחות ונעולות במצב אופקי. מקמו את הסולם מול החריצים שבמסגרות המיטות. הטו אותו מעט הרחק מהמבנה והכניסו את הווים התחתונים לחריצי המיטה התחתונה. ישרו את הסולם והכניסו את הווים העליונים לחריצי המיטה העליונה. משכו את הסולם ישר מטה וודאו ששני מנגנוני החיבור נעולים היטב.

הסולם חייב להיות מחובר ונעול במקומו כשהמיטה העליונה פתוחה.

סגירת המיטות

1. הכנת המיטות

הסירו את כריות השינה והכניסו את המצעים מכל הצדדים סביב המזרן ומתחתיו. סגרו את שתי רצועות המזרן מעל המצעים.

2. הסרת הסולם

משכו את שני הפינים בחלק העליון של הסולם כדי לשחרר את המנגנון. במקביל, הרימו את ווי הסולם והרחיקו אותם מהחריצים שבמסגרת.

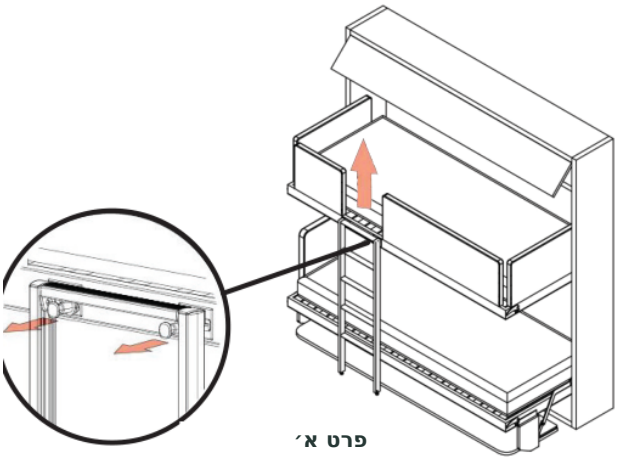

פרט א׳

3. קיפול המעקות

התחילו במעקות שבצד הארוך: לחצו על כפתור השחרור וקפלו אותם על המזרן. קפלו באותה דרך את המעקות שבראש המיטה ולמרגלותיה.

יש לקפל את המעקות ואת ראש המיטה התחתונה לפני סגירת המסגרות לתוך המבנה.

4. סגירת המיטות

לאחר סידור המצעים וסגירת הרצועות, שחררו את התפס בצד המיטה ביד אחת והרימו אותה ביד השנייה למצב אנכי.

אין לעמוד על הספה.